POLY SPREADER

PRO

Autocarri - Camion

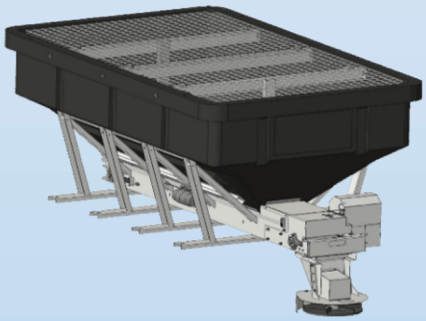

NEW

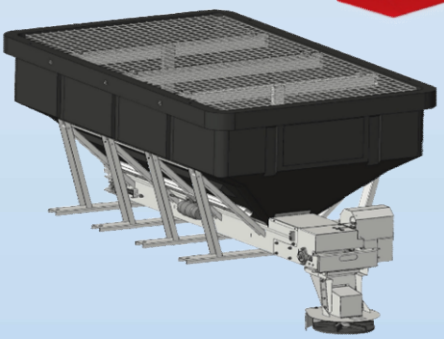

Tramoggia - Polyethylene Anticorrosione

= Doppia parete®

Vasca di contenimento Coclea - Acciaio Inox AISI 304 sp. mm 2,5

Torretta in acciaio inox AISI 304 e Polyethylene

Azionamento con batteria del mezzo

12V 24V

FACILE

Montaggio smontaggio

Manutenzione

Basso impatto acustico

ZERO EMISSION

Spargiconcime fertilizzanti, sabbia, torba, lino

Sale, miscela sale e sabbia

2 HDPE

Tel + 39 059 512252 - Sito www.snowtrading.eu - Email info@snowtading.eu

Snow Trading

Gli spargitori SaltDogg® della serie PRO sono completamente indipendenti e ultra-durevoli, la struttura prinicipale è Polyethylene doppia camera (brevettata) che da allo spargisale robustezza e leggerezza, la robusta struttura in acciaio inox sostiene la vasca Polyethylene (escluso PRO2500). La tramoggia dove scorre la catena o la coclea è in acciaio inox. Il design robusto consente l'uso di sale o di miscela sale/sabbia. La grande capacità della serie PRO permette, di coprire lunghi tratti di strada. Si monta facilmente su autocarri e camion . Torretta regolabile in altezza manualmente.

PRO2500

Capacità lt 2000

PRO4000

Capacità lt 3200

PRO6000

Capacità lt 4800

NEW

PRO8000

Capacità lt 6500

MODELLO STANDARD

PRO2500 Capacità lt 2000

- ✓ Tramoggia in polyethylene anticorrosione = Doppia parete®
- ✓ Vasca e coclea in acciaio inox
- ✓ KIT - Controller di regolazione e cavi cablaggio ★
- ✓ Vibratore
- ✓ Disco in polyethylene Alta Densità Ø mm 36
- ✓ Telo di copertura
- ✓ Vaglio in rete di protezione in acciaio verniciato
- ✓ Cinghie ancoraggio al mezzo
- ✓ Libretto istruzioni

★

MODELLO STANDARD

PRO4000 Capacità lt 3600

- ✓ Tramoggia in polyethylene anticorrosione = Doppia parete®
- ✓ Vasca e coclea in acciaio inox
- ✓ KIT - Controller *di regolazione* e cavi cablaggio ★
- ✓ Vibratore
- ✓ Disco in polyethylene Alta Densità Ø mm 46
- ✓ Telo di copertura
- ✓ Vaglio in rete di protezione in acciaio verniciato
- ✓ Cinghie ancoraggio al mezzo
- ✓ Libretto istruzioni

★

MODELLO STANDARD

PRO6000 Capacità lt 4800

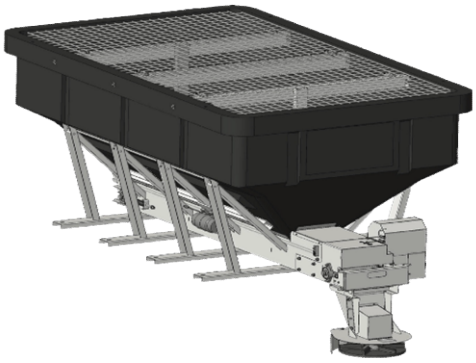

- ✓ Tramoggia in polyethylene anticorrosione = Doppia parete®
- ✓ Vasca e coclea in acciaio inox
- ✓ KIT - Controller *di regolazione* e cavi cablaggio ★
- ✓ Vibratore
- ✓ Disco in polyethylene Alta Densità Ø mm 46
- ✓ Telo di copertura
- ✓ Vaglio in rete di protezione in acciaio verniciato
- ✓ Cinghie ancoraggio al mezzo
- ✓ Libretto istruzioni

★

MODELLO STANDARD

PRO8000 Capacità lt 6500

NEW

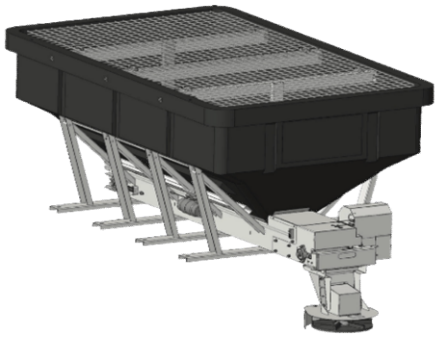

- ✓ Tramoggia in polyethylene anticorrosione = Doppia parete®
- ✓ Vasca e coclea in acciaio inox
- ✓ KIT - Controller di regolazione e cavi cablaggio ★
- ✓ Vibratore
- ✓ Disco in polyethylene Alta Densità Ø mm 46
- ✓ Telo di copertura
- ✓ Vaglio in rete di protezione in acciaio verniciato
- ✓ Cinghie ancoraggio al mezzo
- ✓ Libretto istruzioni

★

CARATTERISTICHE TECNICHE & DESCRIZIONE

Vasca Acciaio Inox AISI 304 sp. mm 2,5

STAINLESS STEEL 304 CONSTRUCTION

PRO2500

Capacità lt 2000

BASE MINIMA DEL PIANALE mm

Larg 1000 - Prof 2200

Peso kg

Vuoto 360 - Pieno ± 2900

Range spargimento mt

1/9

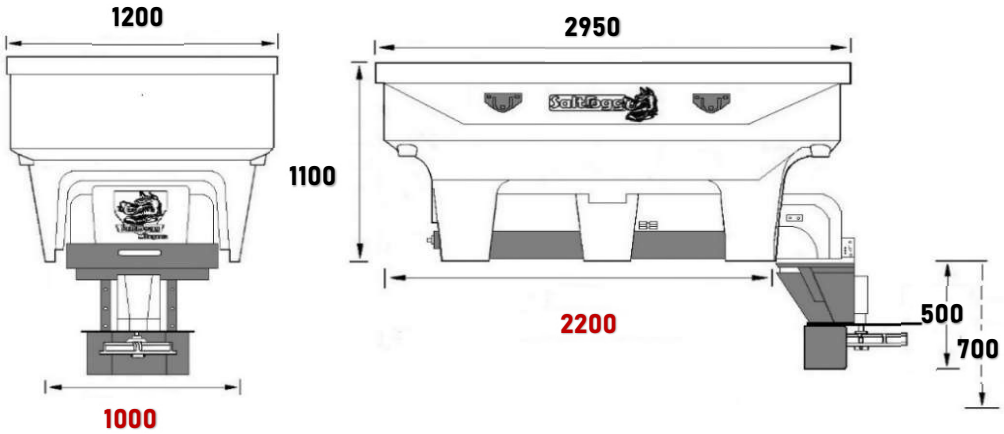

PRO4000

Capacità lt 3200

BASE MINIMA DEL PIANALE mm

Larg 1410 - Prof 2400

Peso kg

Vuoto 406 - Pieno ± 4200

Range spargimento mt

1/9

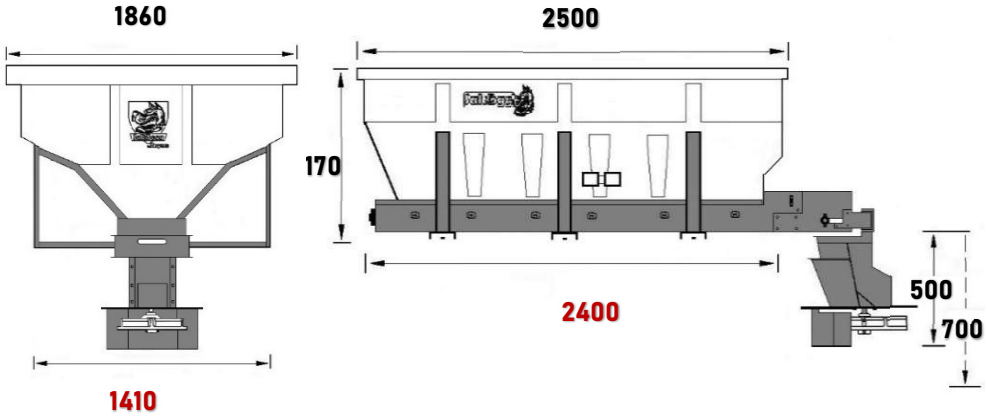

PRO6000

Capacità lt 4800

BASE MINIMA DEL PIANALE mm

Larg 1760 - Prof 3100

Peso kg

Vuoto 600 - Pieno ± 6400

Range spargimento mt

1/9

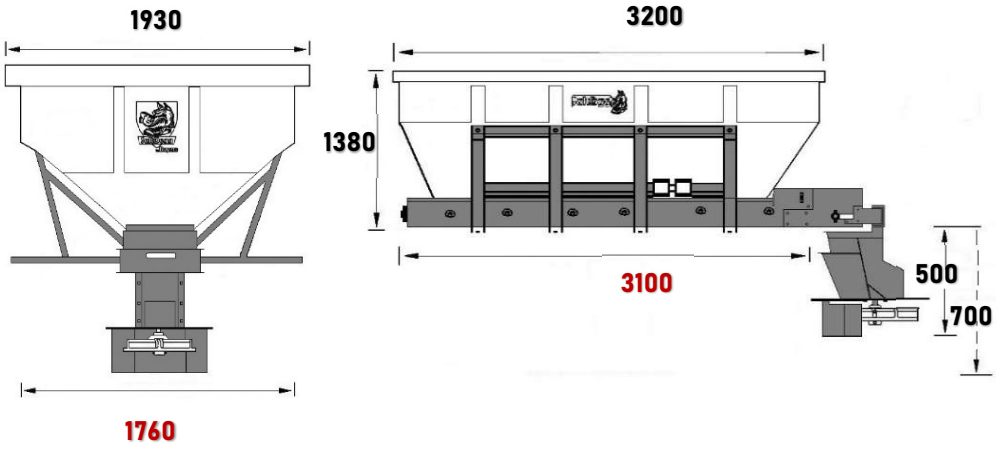

NEW

PRO8000

Capacità lt 6500

BASE MINIMA DEL PIANALE mm

Larg 1910 - Prof 2950

Peso kg

Vuoto 760 - Pieno ± 9000

Range spargimento mt

1/9

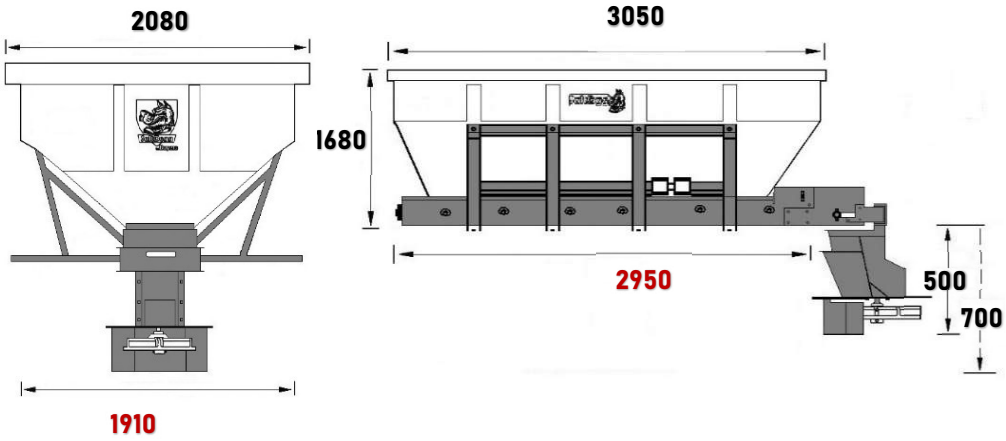

Azionamento elettrico

Lo spargisale viene alimentato attraverso la batteria del mezzo su cui viene montato. Non occorre nessuna batteria supplementare, l'alternatore del veicolo e' tranquillamente in grado di sostenere il consumo dei 3 motori ad alto rendimento coclea, disco, vibratore. Questo sistema rispetto ai tradizionali, non ha consumo di carburante (ecologico ed economico), ha bassa manutenzione, i motori a 12/24 volts vengono alimentati direttamente dalla batteria.

▶ **Batteria del mezzo**

Tramoggia-Struttura-Vasca

Tramoggia

2
HDPE

▶ Polyethylene anti corrosione

= **Doppia parete®**

La Tramoggia in polyethylene ad alta densita (HDPE) a doppia parete, anti corrusione ottenuta per stampaggio rotazionale, con pareti lisce angolate per massimizzare il flusso del materiale. Da all'intera struttura leggerezza e solidita'. Lo studio del design garantisce il massimo afflusso di sale alla vasca. Il polyethilene e' duraturo nel tempo e inattaccabile dalla corrosione.

12V - 24V

Struttura

La struttura di supporto in acciaio inox è progettata per sostenere e dare stabilità alla vasca in polyethylene.

▶ **STRUTTURA DI SUPPORTO**

ACCIAIO INOSSIDABILE AISI 304

PRO4000 - PRO6000 - PRO8000

Vasca

All'interno della vasca in acciaio inox da spessore mm 2,5 alloggia la colcea da **Ø 160 mm.**

▶ **ACCIAIO INOSSIDABILE AISI 304**

PRO 2500

PRO 4000 - PRO 6000 - PRO 8000

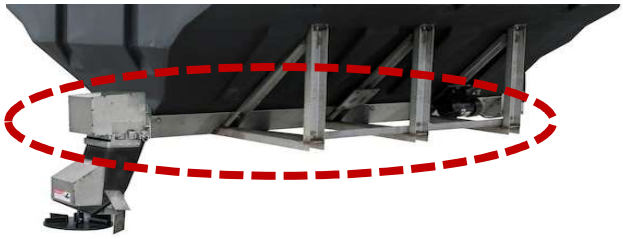

Motori elettrici & protezioni

3 motori ad alto rendimento da 12 volts/24 volts, ultra silenziosi, alimentano la coclea/catena il disco e il vibratore. Sono racchiusi in un alloggiamento in polimero/acciaio inox resistente.Il controller da installare in cabina regola le velocita' e aziona il vibratore. Il cablaggio è costruito da cavo automotive di calibro 10mm con guaina ignifuga.

Carter protezione motori elettrici

Polimero

PRO2500

Acciaio inox

PRO4000 - PRO6000 - PRO 8000

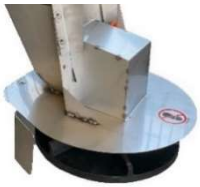

Vibratore

600 / 900 Libbre

Coclea & sitema di spargitura

Coclea

Acciaio Inox AISI 304 - Ø 160 mm.

Il sistema a vite senza fine da Ø 160 mm. percorre la lunghezza del piano della tramoggia fornendo il massimo flusso di materiale, con portata continua. Un controller indipendente, permette di regolare la velocità del disco di spargitura, la velocita' della coclea e di azionare il vibratore.

Sistema di spargitura

Il disco polimerico e' collegato ad un albero da Ø 20 mm. Il materiale viene guidato dalla vasca in Acciaio Inox al disco spargitore attraverso uno scarico in polimero resistente e chiuso. Il deflettore molto ampio, in acciaio inox è regolabile, protegge il veicolo e permette un completo controllo della diffusione direzionale. la larghezza di spargitura è regolabile da mt 1 / 9. Un comodo meccanismo di bloccaggio a molla consente di rimuovere la torretta per la pulizia/lo stoccaggio.

Disco polyethylene

Ø mm 360

Ø mm 460

Rang spargitura

MT 1/9

Dosatore di flusso

V ROVESCIATA REGOLABILE IN ALTEZZA

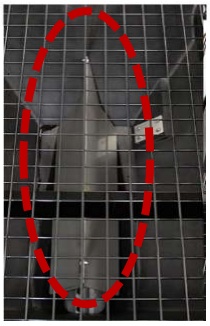

Torretta

PRO2500

Materiale: acciaio inox aisi 304 e polyethylene anticorrosione, il controller regola la velocita' del disco in polyethylene ad alta resistenza Ø 360 mm. Il deflettore in acciaio inox, protegge il telaio delmezzo e permette di orientare il flusso del sale.

PRO - 4000 / 6000 / 8000

Materiale: acciaio inox AISI 304, il controller regola la velocita' del disco in polyethylene ad alta resistenza Ø mm 460 . Il deflettore in acciaio inox, protegge il telaio del mezzo e permette di orientare il flusso del sale.

Deflettore Acciaio Inox 304 regolabile manualmente DX - SX

Regolabile in altezza manualmente

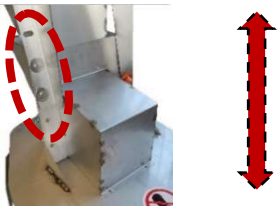

Disco in polyetylene anticorrosione

Ø mm 360

Ø mm 460

Aggancio & Sgancio

Aggancio e sgancio veloce, con 2 perni retrattili con spine di sicurezza. Il montaggio e lo smontaggio non necessitano di attrezzature supplemetari.

Kit Controller & Cablaggio

Il controller, montato in cabina, regola da 1/9 la velocita' del motore della coclea da 1/2 HP, da 1/9 la velocita' del motore del disco spargitore da 1/4 HP. Interruttore on/off vibratore. L'elettronica del controller, gestisce anche la diagnostica, segnalando eventuali problemi e suggerendo le possibili soluzioni.

Funzioni controller

A - Potenziometro Disco spargitore

B - Potenziometro Coclea

C - Vibratore On / Off

D - On / Off

E - Staffa controller

▶ Velocità: Coclea/ Disco, indipendenti

Cablaggi di collegamento controller

N° 2 cablaggi - Costruiti con cavo automotive di calibro Ø 10 con guaina ignifuga e tenuta stagna.

1 Batteria

1 Motori

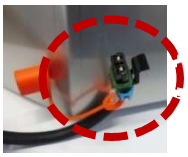

Spine tenuta stagna

Copertura sale

Telo di copertura in polivinile a fissaggio con elastico.

Elastici

Aggancio telo

Telo

Sicurezza

Gancio zincato

Ferma griglia

N.B. LA GRIGLIA Va rimossa solo in caso di manutenzione, dopo aver scollegato lo spargisale dall'impianto elettrico.

MANUTENZIONE - MONTAGGI - ANCORAGGI - OPTIONAL

MANUTENZIONE

▶ ① Pulizia tramoggia e torretta con acqua

Ogni volta che e' possibile pulire la tramoggia e la torretta con acqua, meglio ancora con una pulitrice a pressione. A fine stagione, semplicemente lavare la tramoggia con acqua.

TORRETTA facilmente apribile per lavaggio interno

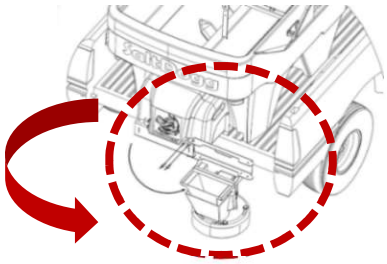

PRO 2500

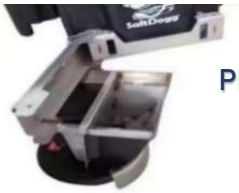

PRO - 4000 / 6000 / 8000

▶ ② Lubrificante contatti elettrici

Ingrassare con grasso apposito, i contatti del cablaggio elettrico per evitare l'ossidazione, con conseguente mal funzionamento dello spargisale. Riporre la centralina in un luogo asciutto.

IMPORTANTE

Lubrificante antiossidante

▶ ③ Ingrassare cuscinetto coclea

Ingrassare attraverso l'apposito ingrassatore il cuscinetto della coclea.
(POSIZIONATO DAVANTI ALLA SPARGISALE)

Ingrassatore

Cuscinetto coclea

MONTAGGIO SUL MEZZO

Sistema di montaggio integrato. Non è necessaria la foratura. Le 4 staffe di ancoraggio fissate direttamente nella tramoggia, rendono semplice l'installazione e la rimozione da parte di un'unica persona. Le 4 cinghie a cricchetto, in dotazione, permettono un ancoraggio sicuro al mezzo.

▶ Per un corretto fissaggio sul cassone

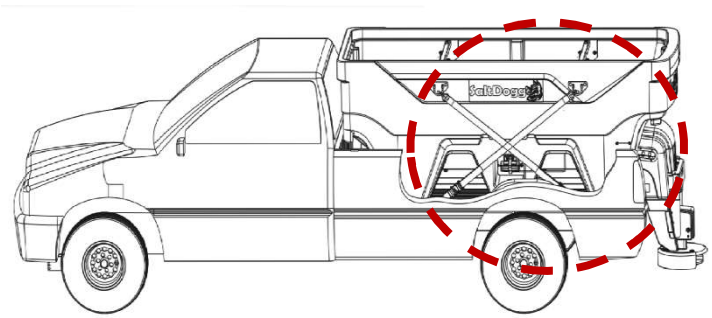

4 Cinghie di fissaggio a cricchetto

Attacchi & Staffe DI ANCORAGGIO PER IL VEICOLO

3037145

PRO6000 PRO4000

Supporto scarrabile

Telaio in acciaio verniciato a polvere nero da 1/4 di pollice, robusto e durraturo

I rulli incorporati rendono il carico e lo scarico dello spargisale semplice e fluido

Gambe regolabili per adattarsi all'altezza del mezzo

149210

Luci al led

Luce retro

SL501A

Lampeggiante a calamita

8883010

Kit telecamera posteriore, per controllo spargimento

KIT

Schermo

7 pollici